目次

スペック（仕様）･･･2 ページ

1：商品が到着したら･･･3 ページ

1-1：付属品チェック･･･3 ページ

1-2：各部名称･･･3 ページ

1-3：microSD カードの準備･･･6 ページ

1-4：時間設定について･･･7 ページ

1-5：電源を入れる方法について･･･8 ページ

2：取付方法･･･8 ページ

3：操作方法･･･8 ページ

3-1：録画について･･･8 ページ

3-2：再生について･･･8 ページ

3-3：設定について･･･9 ページ

4：FAQ･･･9 ページ

5：注意事項･･･10 ページ

2014 年 12 月 11 日更新

スペック

商品名	モーションレコーディング防犯カメラ
型式	YC048
操作方法	リモコン操作／本体ボタン操作
再生方法	テレビモニター／Windows media Player
対応 OS	WindowsXP／Vista／7／8
撮影素子	CMOS センサー
センサー有効距離	5～8m
動画解像度／形式	VGA（640×480） QVGA（320×240） AVI 形式
上書き録画	対応
対応メモリ	最大 32GB まで対応 microSD メモリカード class10 推奨
マイク機能	なし
モーションディテクション機能	あり
防水値	IP66
電源	AC100V（家庭用コンセント対応／変換アダプタ付属）
動作温度	−10℃～50℃
寸法	85（W）×210（D）×80（H）単位：mm ※ブラケットはサイズに含みません。
付属品	カメラ本体／リモコン（ボタン電池付属）／AV ケーブル／カメラ用電源アダプタ ブラケット／ネジセット／BNC→RCA 変換コネクタ／microSD→USB 変換ソケット 英語マニュアル

【注意事項】

・SD カードのメーカーによっては、相性による問題で使用できない可能性がございます。

※弊社での推奨はトランセンド社の 4GB 以上の microSD カード（class10）となります。

相性による商品の動作保証はございませんのでご注意くださいませ。

・本製品は防水仕様となりますが、コネクタ部分は防水テープなどで加工して下さい。

・microSD カードは付属しておりません。

・塗装の状態によって、カメラ本体に小さな塗装のキズなどがございます。

・カメラ本体の背面カバーを開けるには、プラスドライバーが必要です。

・同時録画再生には対応しておりません。

・付属ブラケットは壁面取付のみとなります。

・自動上書きは設定が必要となります。

・取扱説明書は英語説明書のみとなりまして、簡易日本語説明書を当店 WEB ページで公開しております。

※商品の外観、スペックに関しましては予告なく変更する場合がございます。予めご容赦くださいませ。

1:商品が到着しましたら

＜1-1:付属品チェック＞

・カメラ本体　1 台
・リモコン　1 個
・AV ケーブル　1 本
・BNC→RCA 変換コネクタ(カメラケーブルに接続されております。)　1 個
・電源アダプタ(カメラ電源)　1 個
・ブラケット　1 個
・ネジセット　1 セット
・microSD→USB 変換ソケット　1 個
・英語マニュアル　1 部

※説明書は Web ページからの閲覧となりまして、紙媒体の説明書はご用意しておりません。

※microSD カードは付属しておりません。

＜1-2:各部名称＞

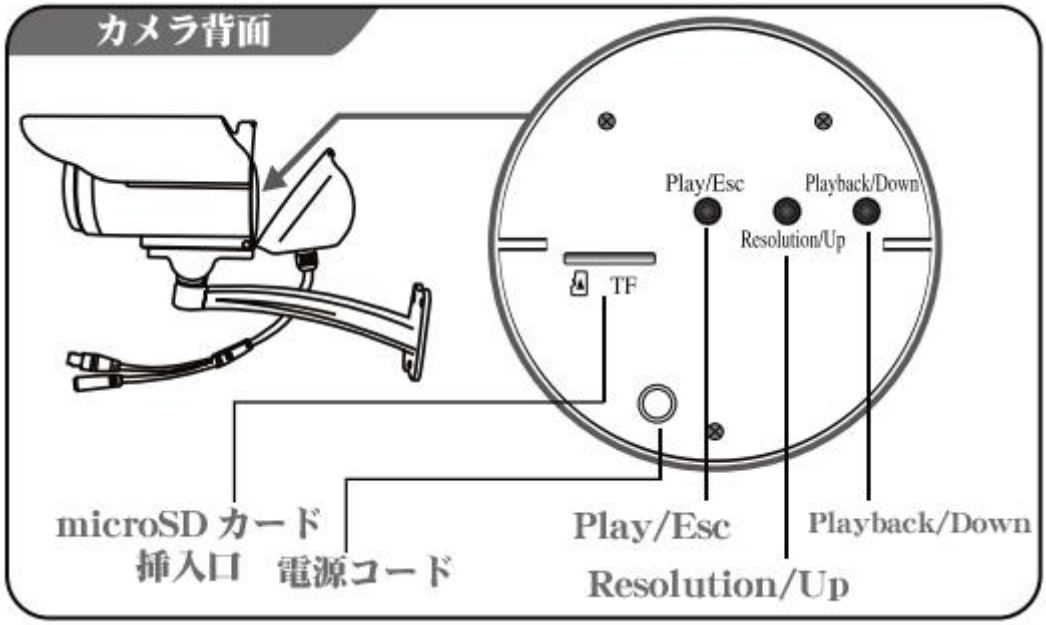
カメラ背面
Play/Esc
Playback/Down
Resolution/Up
TF
microSD カード
挿入口
電源コード
Play/Esc
Playback/Down
Resolution/Up

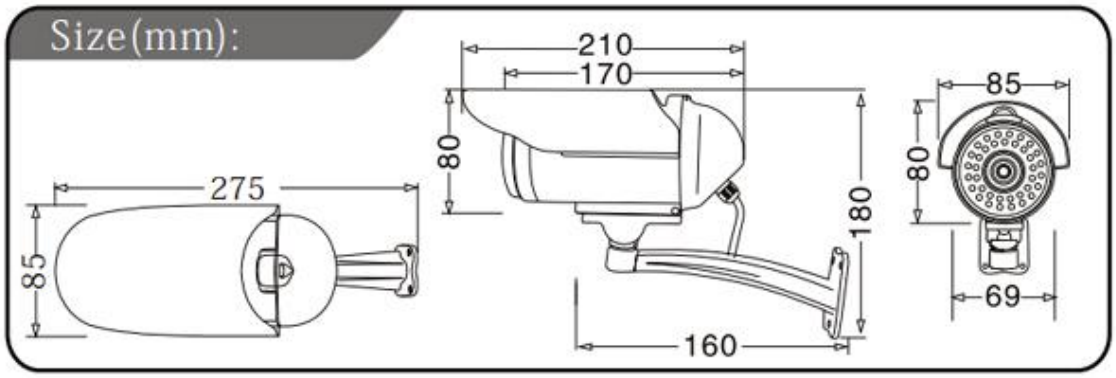
Size(mm):
210
170
80
180
275
85
160
85
80
69

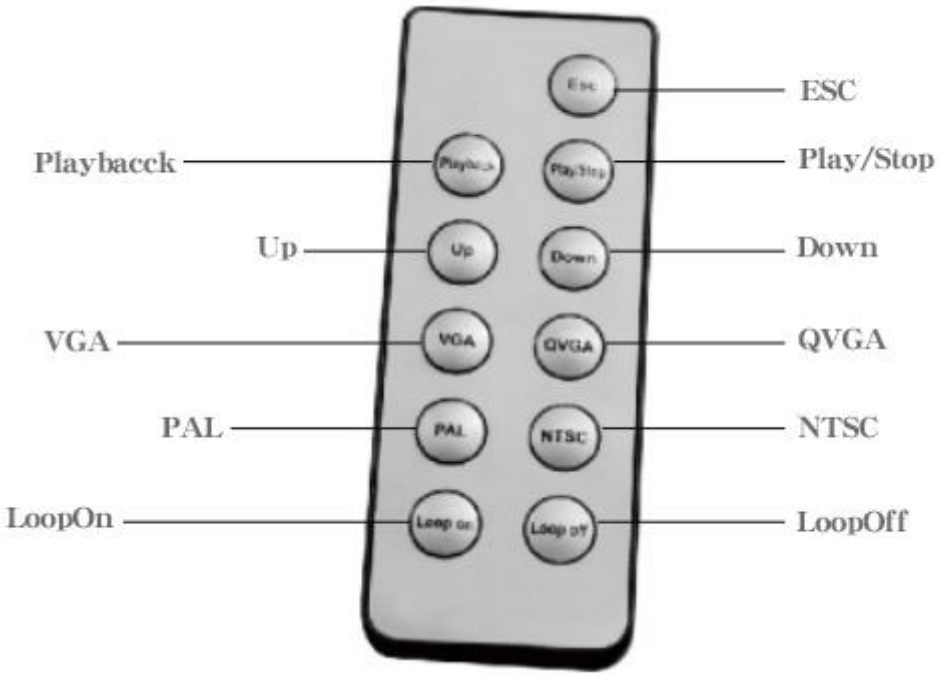

ESC：エスケープ
キャンセルや画面を戻す場合に使用します。

Playbacck：プレイバック
再生画面を表示する場合に使用します。

Play/Stop：プレイ/ストップ
再生と停止を行う場合に使用します。

Up：アップ
上にカーソルを進めるときに使用します。

Down：ダウン
下にカーソルを進めるときに使用します。

VGA：ブイジーエー
解像度の種類になります。QVGA に比べて大きな画像サイズで保存します。
※カメラ本体の背面ボタン「Resolution/UP」を 1 秒間長押しで切替も可能です。

QVGA：キューブイジーエー
解像度の種類になります。VGA に比べて小さな画像サイズで保存します。
※カメラ本体の背面ボタン「Resolution/UP」を 1 秒間長押しで切替も可能です。

PAL：パル
信号方式の一つです。日本国内には対応しておりません。
※カメラ本体の背面ボタン「Resolution/UP」を 3 秒間長押しで切替も可能です。

NTSC：エヌティエスシー
信号方式の一つです。日本国内に対応しております。
※カメラ本体の背面ボタン「Resolution/UP」を 3 秒間長押しで切替も可能です。

LoopOn：ループオン
上書き録画を行う場合に使用します。
※カメラ本体の背面ボタン「Playback/Down」を 3 秒間長押しで切替も可能です。

LoopOff：ループオフ
上書き録画を停止する場合に使用します。
※カメラ本体の背面ボタン「Playback/Down」を 3 秒間長押しで切替も可能です。

＜1-3：microSD カードの準備＞

microSD カードは最大 32GB まで対応しております。（SDHC カードにも対応しております。）
microSD カードはメーカーなどもたくさんありますので、使用するメーカーによっては、相性による問題が発生する可能性がございます。当店ではトランセンド社の microSD カード（Class10）で検証しております。尚、現時点では相性による不具合事例は上がっておりません。

MicroSD カードは、カメラの背面に接続するところがあります。
接続するためには、カメラ背面のカバーのネジをプラスドライバーを使って外して下さい。

※microSD カードは Class10 をご利用下さい。
※microSD カードの取り外しは、電源が切れているときに行って下さい。

＜1-4：時間設定について＞

初期設定では時間が異なっておりますので、microSD カードに時間情報を記載して、カメラ本体に読み込ませる設定が必要となります。

1：空の microSD カード 1 枚ご用意下さい。
2：下記 URL よりファイルをダウンロードして下さい。
http://www.secuon.jp/wp/wp-content/themes/secuon/images/shohin/camera/yc048/yc048.zip
3：ダウンロードされたファイルは圧縮されておりますので解凍してください。
（Windows の場合はダウンロードファイルを右クリックして「すべて展開」を選択していただくと解凍することが可能です。）
4：解凍していただくと yc048 というファイルのなかに「SET_TIME」というファイルが存在しておりますので、このファイルを開いて設定したい日付・時間を入力します。
2014 年 12 月 1 日午後 5 時 0 分 0 秒の場合→「2014/12/01 17:00:00」※カッコは不要です。
注意：日付と時間の間は必ず半角スペースが入ります。
5：ファイル名を変更せずに、そのままパソコンの分かるところに保存します。
6：保存したファイルを micro SD カードにコピー＆ペーストを行います。
7：ファイルが保存されている micro SD カードをカメラに挿入します。
8：コンセントは繋げずに、カメラと電源アダプタ、テレビモニターを接続して下さい。
9：本体背面の Play/ESC ボタンを押しながら電源アダプタのコンセントを繋ぎ電源を入れます。

※旧タイプは Play/ESC ボタンを押さずに電源を入れてください。
（2014 年 5 月以前の製造モデルです。）
※製造番号はカメラ本体に下記のような記載があります。

（例）
2014 年 4 月製造の製品になります。

※設定する時間はカメラ電源を投入するおおよその時間を設定して下さい。

＜1-5：電源を入れる方法について＞

1：電源アダプタを箱から出してカメラに接続して下さい。

2：アダプタをコンセントに差していただくと、カメラに電源が入ります。

【電源の確認方法】

カメラのレンズ付近を手で覆っていただくと赤外線 LED が赤く点灯していることが分かります。

LED が点灯しておりましたら電源は入っております。

2：取付方法

1：ブラケットを設置場所に固定します。（ブラケットは壁面設置のみとなります。）

2：ブラケットとカメラを付属のネジ 2 本で固定します。

3：カメラに電源アダプタからのケーブルを接続します。

4：カメラの角度を調整していただくと設置は完了です。

※お客様のご使用方法に応じて、映像ケーブルの接続などを行って下さい。

3：操作方法

＜3-1：録画について＞

録画につきましては、microSD カードがセットされている状態で、カメラ電源を入れていただけましたら、動きに応じて、録画を録画を開始します。

録画映像が一杯になったら設定によって、自動上書きを行ったり、録画を停止したりします。

＜3-2：再生について＞

【テレビモニターに接続して再生】

テレビモニターで再生する場合は、テレビとカメラをケーブルで接続して、付属のリモコンを使って再生することができます。

「再生方法」※録画中は再生ができません。録画を中止する場合は Esc ボタンを押して下さい。

1：Playback ボタンを押します。

2：Up と Down ボタンで、再生したいファイルを選択します。

3：Play/Stop ボタンで再生と停止が可能です。
4：再生が終わったら、Esc ボタンを押すと現在画面に戻ります。
※リモコンの受光部はカメラのレンズ付近にございます。

【パソコンで再生】
MicroSD を付属のソケットに接続して、パソコンの USB 端子に接続します。
メディアプレイヤーなど、一般的な動画再生ソフトで再生が可能でございます。

＜3-3：設定について＞
「リモコンのボタンについて」
※設定前には録画を停止して下さい。リモコンの ESC ボタンで停止します。
※録画中は操作が出来ない場合があります。
・VGA と QVGA は解像度の選択ボタンになります。
・PAL と NTSC は信号方式の選択になります。日本国内では NTSC 信号になります。
・Loop on と Loop off は上書き録画の ON と OFF になります。
「赤外線 LED について」
赤外線 LED はカメラ周辺の明るさによって自動点灯します。

4：FAQ

Q：SD カードは何 GB まで対応しておりますか？
最大 32GB の microSD カード（SDHC）に対応しております。

Q：赤外線 LED が点灯しません。
カメラ周辺が暗くなったら自動点灯いたします。

Q：上書きになりません。
カメラとテレビモニターを接続して、リモコンの Loop on ボタンを押して、画面右下の off を on に切り替えていただくと上書き録画となります。

Q：画面が乱れてよく見えません。
信号設定が PAL になっている可能性があります。カメラとテレビモニターを接続して、リモコンの NTSC ボタンを押していただくと改善します。

Q：時間設定ができません。

入力内容はファイル名に間違いがある可能性があります。
雛形をダウンロードして、数値のみ変更してみて下さい。
また、microSD カードをフォーマットして、作成したファイルを保存して下さい。
http://www.secuon.jp/wp/wp-content/themes/secuon/images/shohin/camera/yc048/yc048.zip

また、新バージョンの場合は、本体背面の Play/ESC ボタンを押しながらカメラに電源アダプタを繋ぎ電源を入れて、カメラ映像が映ったらボタンを離して下さい。(2014 年 5 月以降のモデル)

Q:リモコンが正常に動作しません。

録画中(REC の点滅表示が出ているとき)の場合は設定が変更できませんので、
リモコンの ESC ボタン、またはカメラ背面の Play/Esc ボタンを押して録画を停止してから、
各種設定を行ってみて下さい。

Q:リモコンの受光部はどこにありますか？

リモコン受光部はカメラのレンズ付近にありますので、テレビモニターを使って再生する場合は、モニターの近くにカメラを移動して、操作をしていただく必要があります。

質問欄は随時更新して参ります。

5:注意事項

・付属の電源アダプタ以外は使用しないで下さい。
・microSD カードは付属しておりません。
・使用する microSD カードによって相性による問題が発生する可能性があります。
・microSD は Class10 をご使用下さい。